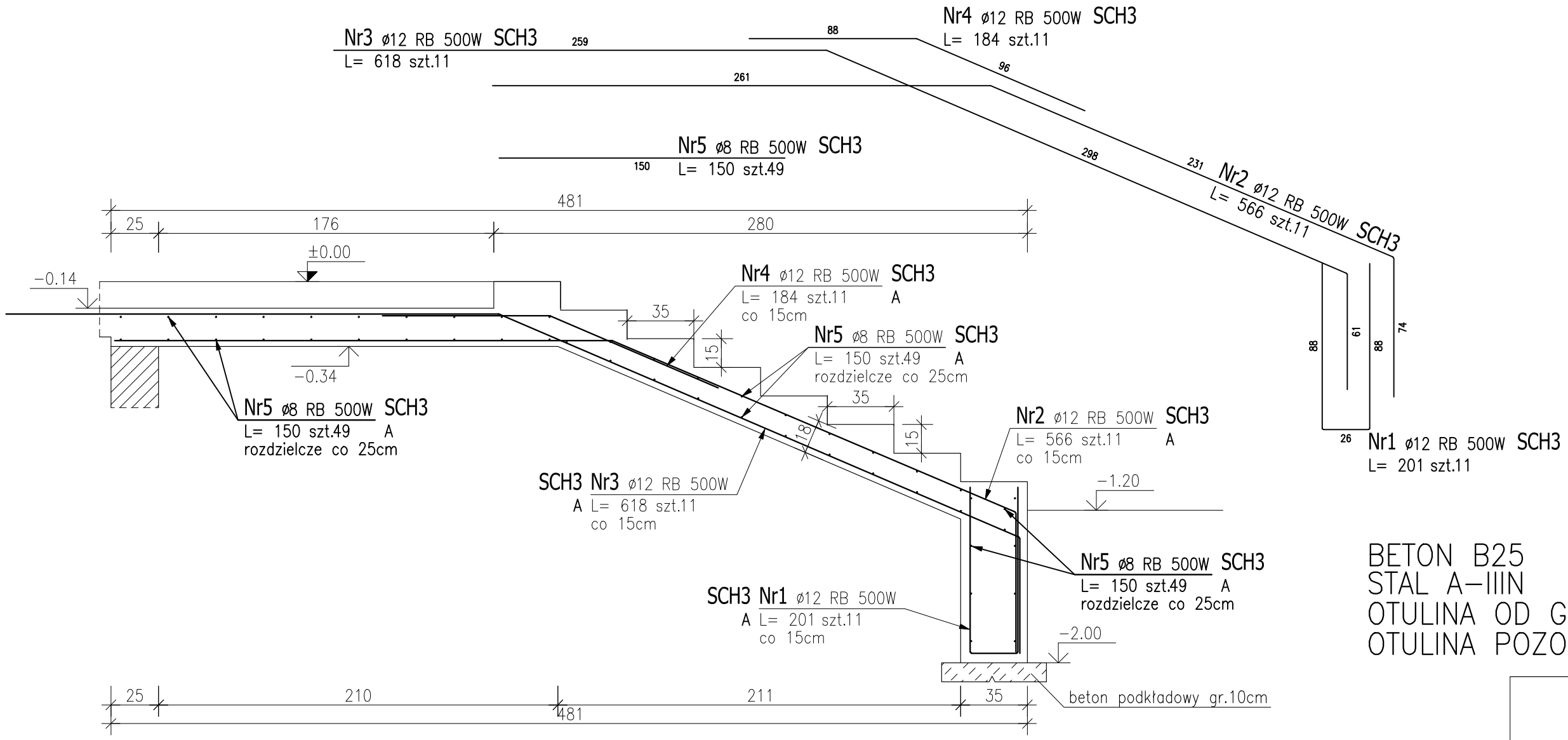

BETON B25
STAL A–IIIN
OTULINA OD GRUNTU 5cm
OTULINA POZOSTAŁA 3cm

ZESTAWIENIE STALI ZBROJENIOWEJ

POZ.	NR PRĘTA	ø [mm]	DŁUGOŚĆ [m]	ILOŚĆ PRĘTÓW	ILOŚĆ x POZ.	ILOŚĆ RAZEM	DŁ. ŁĄCZNA [m] RB 500W ø8	DŁ. ŁĄCZNA [m] RB 500W ø12
Poz. SCH3 – Schody – 1 szt.								
SCH3	1	12	2.010	11	1	11		22.11
	2	12	5.660	11	1	11		62.26
	3	12	6.180	11	1	11		67.98
	4	12	1.840	11	1	11		20.24
	5	8	1.500	49	1	49	73.50	
DŁUGOŚĆ RAZEM [m]							73.50	172.59
MASA JEDNOSTKOWA [kg/m]							0.395	0.888
MASA [kg]							29.03	153.26
MASA CAŁKOWITA [kg]							**182.29**	

1) Opis kształtu pręta: PN–EN ISO 3766 metoda A (gabarytowo)
2) Opis długości haka: gabarytowy
3) Długość pręta L: suma wymiarów gabarytowych

pracownia projektowa FORMA_T
Katarzyna i Marcin Piotrowscy
ul. Długa 22/25 62-095 Murowana Goślina
biuro:
ul.Sporna 15 61-709 Poznań
0/502524825
marcin@formatarchitekci.pl

OBIEKT
PRZEBUDOWA I ROZBUDOWA BUDYNKU KOMENDY POWIATOWEJ POLICJI W PLESZEWIE

ADRES
PLESZEW, UL. KOCHANOWSKIEGO 6
DZ. 784/3, 789/9, 879, ARK.20, obr. Pleszew

INWESTOR
KOMENDA WOJEWÓDZKA POLICJI W POZNANIU
ul. Kochanowskiego 2a 60-844 Poznań

PROJEKTOWAŁ	mgr inż. Marcin Silbernagel WKP/0221/POOK/07 w specjalności konstrukcyjno - budowlanej	
SPRAWDZIŁ	mgr inż. Tomasz Nawrocki WKP/0062/POOK/04 w specjalności konstrukcyjno - budowlanej	

BRANŻA
KONSTRUKCJA

TYTUŁ
SCHODY MONOLITYCZNE SCH2

SKALA	STADIUM	RYSUNEK
1:25	**PW**	**KW24**
DATA	ARKUSZ	
25.10.2017		