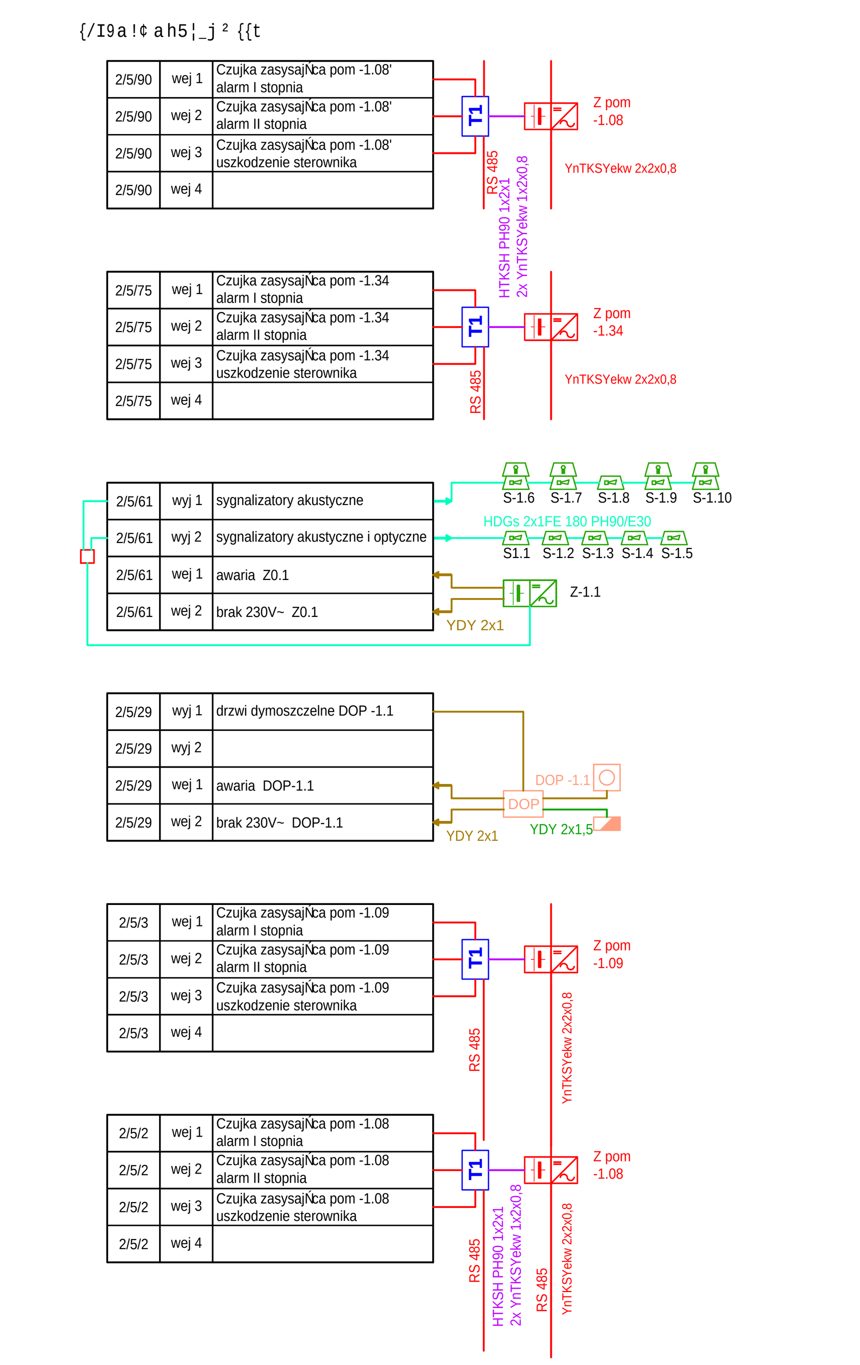

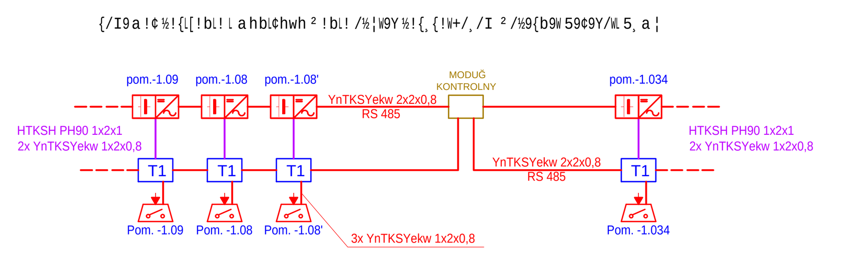

WYTYCZNE MONTAŻOWE CZUJEK POŻAROWYCH

Instalowanie czujek

Czujki chroniące przestrzeń międzystropową montować na stropie rzeczywistym. Od każdej czujki chroniącej przestrzeń międzystropową wyprowadzić na sufit podwieszany wskaźnik zadziałania czujki.

Odstęp czujek od ścian

Odstępy czujek od ścian nie mogą być mniejsze niż 0.5 m. W przypadku korytarzy, kanałów i podobnych części budynków o szerokości poniżej 1m, czujki dymu należy umieścić na środku stropu. Jeżeli w pomieszczeniu występują podciągi, belki, lub przebiegające pod stropem kanały wentylacyjne, w odległości mniejszej niż 15 cm od stropu, to odległość czujek od tych elementów również powinna być mniejsza niż 0.5 m. Odstęp poziomy i pionowy czujek od urządzeń lub materiałów składowanych nie może być mniejszy niż 0.5 m

Wpływ wentylacji nawiewnej i wyciągowej na rozmieszczenie czujek

Czujek nie można umieszczać w strumieniu powietrza instalacji klimatyzacji, wentylacji nawiewnej lub wyciągowej. Minimalna odległość czujek od kratek nawiewnych wynosi 1,5m. Stropy perforowane, przez które jest doprowadzane powietrze do pomieszczenia powinny być zakryte w promieniu min. 0,5 m wokół czujki.

Rozmieszczenie czujek z uwzględnieniem podciągów

W zależności od wysokości pomieszczenia przy rozmieszczaniu czujek należy uwzględniać podciągi oraz inne belki stropowe. Stropy z podwieszonymi elementami budowlanymi lub kanałami wentylacyjnymi , których górne krawędzie znajdują się w odległości większej niż 0.15m (od stropu), należy traktować jako płaskie

Instalowanie ręcznych ostrzegaczy pożaru

Ręczne sygnalizatory pożaru należy instalować bezpośrednio na ścianie na wys.1,4m. od podłogi w miejscach wskazanych na rysunkach instalacji sygnalizacji pożaru, tak żeby były one widoczne i łatwo dostępne.

Niniejszy projekt został opracowany zgodnie z obowiązującymi przepisami i normami.
Wszelkie uzasadnione zmiany, które Wykonawca chciałby wprowadzić do projektu (na etapie wykonawstwa) muszą być uzgodnione z autorem projektu.
Projektant nie ponosi odpowiedzialności karnej za nieprawidłowe działanie systemu w przypadku zmiany aranżacji i wystroju wnętrza oraz samowolnej zmiany rekonfiguracji systemu przez użytkownika.

Wszelkie elementy nieujęte na rysunkach, a ujęte w opisie technicznym, lub ujęte na rysunkach, a nieujęte w opisie technicznym lub zestawieniu materiałów, należy traktować tak jakby były ujęte we wszystkich częściach dokumentacji projektowej. Wykonawca zobowiązany jest również szczegółowo zapoznać się z projektami pokrewnymi w tym z projektem instalacji sanitarnych, projektem instalacji automatyki oraz innymi projektami branżowymi, w celu prawidłowego określenia zakresów rzeczowych poszczególnych instalacji oraz granic opracowania, aby zapewnić prawidłowe wykonanie całości instalacji.
Wszystkie nazwy własne i marki handlowe elementów budowlanych, systemów, urządzeń i wyposażenia, zostały użyte w niniejszym opracowaniu w celu określenia odpowiedniego standardu wykonania i wyposażenia budynku.

SCHEMAT MAGISTRALI SSP

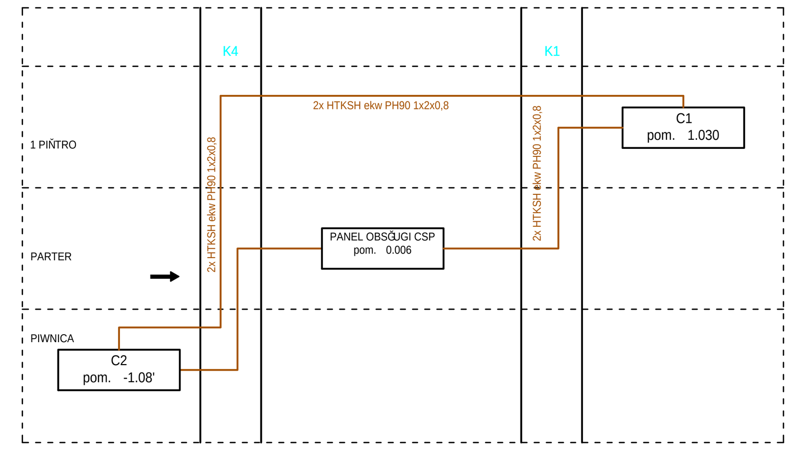

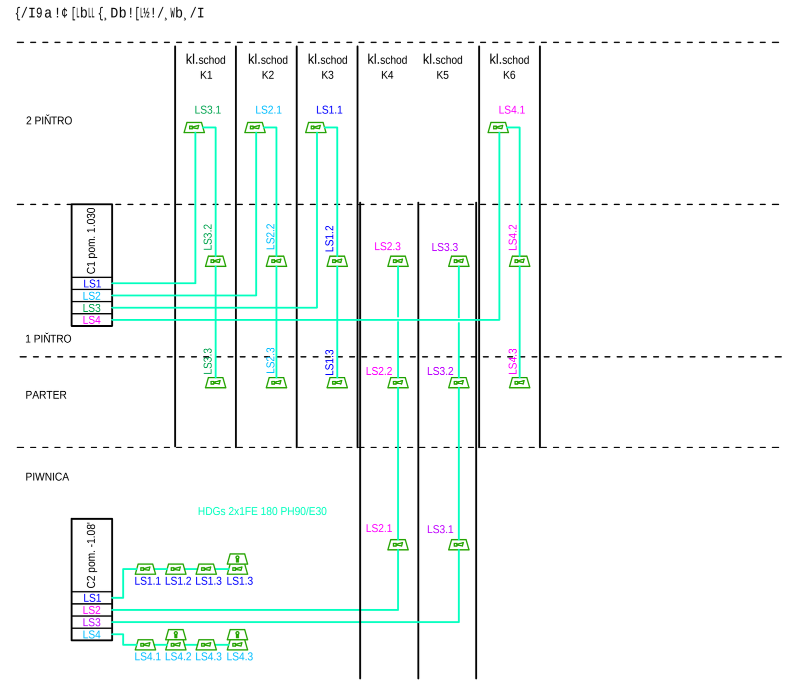

UWAGA!

Ostateczna lokalizacja elementów w instalacji należy ustalić na etapie wykonawstwa z przedstawicielami poszczególnych branż

LEGENDA

- CSP — Centrala sygnalizacji pożaru
- Panel CSP — Wyniesiony panel obsługi centrali sygnalizacji pożaru
- Uniwersaln optyczna czujka dymu
- Podwójna optyczna czujka dymu
- Podwójna optyczna czujka dymu (międzystrop) z wskaźnikiem zadziałania
- Optyczna czujka dymu w kanale wentylacyjnym
- Czujka wielodetektorowa (2 czujniki optyczne, 2 czujnik ciepła)
- Czujka wielodetektorowa (2 czujniki optyczne, 2 czujnik ciepła) międzystrop
- Czujka wielodetektorowa (1 czujnik optyczny, 1 czujnik ciepła)
- Uniwersalna czujka ciepła
- Ręczny ostrzegacz pożaru (wewn)
- Ręczny ostrzegacz pożaru (zewn)
- Moduł 2 wyjścia /2 wejścia
- Moduł 4 wejścia
- T1 — Próbnik systemu zasysającego (czujka w pomieszczeniu)
- K1 — Próbnik systemu zasysającego (czujka w pionie kablowym)
- DK1 — Próbnik systemu zasysającego (czujka w szybie windowym)
- DOP — Sterownik drzwi oddzielenia pożarowych
- Przycisk zamknięcia technicznego
- Trzymacz elektromagnetyczny
- Zasilacz ~230V/=24V
- Kosz ochronny (mechaniczny) do czujek
- Otwór rewizyjny dla czujki zamontowanej w przestrzeni międzystropowej
- Puszka rozgałęźna
- Sygnalizator akustyczny (wewn)
- Sygnalizator optyczny (wewn)
- Sygnalizator optyczno-akustyczny (wewn)
- Sygnalizator optyczno-akustyczny (zewn)
- 2/5/82 — Nr centrali / Nr pętli / Nr elementu w pętli

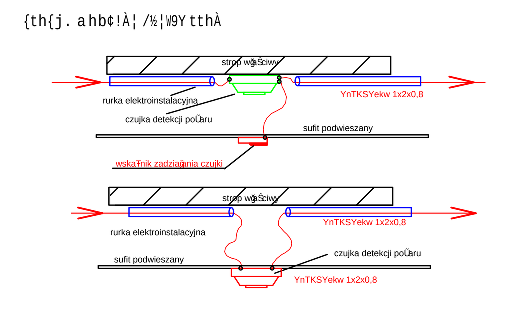

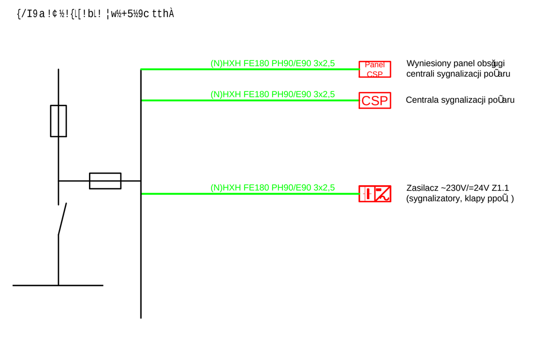

	NR POM.	NAZWA POMIESZCZENIA	POW. [m2]	H-POM. [m]
		ZESTAWIENIE POWIERZCHNI - PIWNICA		
STRZELNICA	-1,0100	STRZELNICA 6 STANOWISK	291,71	-
STRZELNICA	-1,0200	STANOWISKO KIEROWANIA	10,58	3,0000
STRZELNICA	-1,0300	ŚLUZA	12,20	3,0000
STRZELNICA	-1,0400	MAGAZYN TARCZ	2,98	3,0000
STRZELNICA	-1,0500	MAGAZYN PODRĘCZNY UZBROJENIA	3,53	3,0000
STRZELNICA	-1,0600	PUNKT POMOCY MEDYCZNEJ	12,28	3,0000
STRZELNICA	-1,0700	WĘZEŁ SANITARNY	4,66	3,0000
	-1,0800	SERWEROWNIA	22,44	4,0000
	-1.08 '	POMIESZCZENIE OKABLOWANIA	17,43	4,0000
	-1,0900	AKUMULATOROWNIA	22,24	4,0000
	-1.09 '	ROZDZIELNIA GŁÓWNA	-	4,0000
	-1,1000	POMIESZCZENIE WĘZŁA CIEPLNEGO	31,01	4,0000
	-1.10 '	POMIESZCZENIE NA ZESTAW HYDROFOROWY	14,7	4,0000
STRZELNICA	-1,1100	SALA SZKOLENIOWA	19,98	3,0000
STRZELNICA	-1,1200	SZATNIA DLA ODWIEDZAJĄCYCH	10,74	3,0000
	-1,1300	WĘZEŁ SANITARNY	17,37	3,0000
	-1,1400	MAGAZYN DO SKŁADOWANIA MATERIAŁÓW CZYSTOŚCIOWYCH BIUROWYCH - WYDZIAŁ FINANSÓW I ZAOPATRZENIA	13,64	4,0000
	-1,1500	SUSZARNIA	3,89	3,0000
	-1,1600	SZATNIA	19,84	3,0000
	-1,1800	SZATNIA	26,93	3,0000
	-1,1900	SUSZARNIA	3,85	3,0000
	-1,2000	WĘZEŁ SANITARNY	19,22	3,0000
	-1,2100	SZATNIA	86,17	3,0000
	-1,2200	WĘZEŁ SANITARNY - PRYSZNICE	21,89	3,0000
	-1,2300	WĘZEŁ SANITARNY - TOALETY	19,66	3,0000
	-1,2400	WĘZEŁ SANITARNY - PRYSZNICE	22,16	3,0000
	-1,2500	SUSZARNIA	15,36	3,0000
	-1,2600	SZATNIA	86,12	3,0000
	-1,2700	WĘZEŁ SANITARNY - PRYSZNICE	21,97	3,0000
	-1,2800	WĘZEŁ SANITARNY - TOALETY	19,70	3,0000
	-1,2900	WĘZEŁ SANITARNY - PRYSZNICE	22,12	3,0000
	-1,3000	SUSZARNIA	26,49	3,0000
	-1,3100	POMIESZCZENIE NA SPRZĘT PZ ORAZ BLOKADOWY	42,68	4,0000
	-1,3200	MAGAZYN NA SPRZĘT TECHNICZNY WYDZIAŁU RUCHU DROGOWEGO	32,56	4,0000
	-1,3300	POMIESZCZENIE PRZEZNACZONE NA AKTA DO ZNISZCZENIA - WYDZIAŁ OGÓLNY	7,00	4,0000
	-1,3400	SKŁADNICA AKT - DOKUMENTY JAWNE KAT. A	178,19	4,0000
	-1,3500	SKŁADNICA AKT - AKTA POSTĘPOWAŃ SPRAWDZAJĄCYCH	39,38	4,0000
	-1,3700	POMIESZCZENIE DRUKARNI - DRUKI SŁUŻBOWE	12,16	4,0000
	-1,4000	MAGAZYN NA SPRZĘT KWATERUNKOWY - WYDZIAŁ FINANSÓW I ZAOPATRZENIA	38,56	4,0000
	-1,4100	POMIESZCZENIE PORZĄDKOWE	3,55	3,0000
	-1,4200	PRZEDSIONEK	2,9	4,0000
	-1,4300	KORYTARZ	35,7	3,0000
	-1,4400	PRZEDSIONEK PRZECIWPOŻAROWY	36,7	3,0000
	-1,4500	KORYTARZ	97,0	3,0000
		RAZEM POWIERZCHNIA PIWNICA	1449,22	0,0000

ZESTAWIENIE POWIERZCHNI KLATEK - PIWNICA

NR POM.	NAZWA POMIESZCZENIA	POW. [m2]	H-POM. [m]
K4	KLATKA SCHODOWA K4	25,84	
K5	KLATKA SCHODOWA K5	25,84	
	RAZEM POWIERZCHNIA KLATEK SCHODOWYCH W PIWNICY	51,68	0,0000

Uzgodnienie rzeczoznawcy przeciwpożarowego

UWAGI:

1. Wszystkie roboty budowlane należy wykonywać zgodnie z Polskimi Normami, "Warunkami technicznymi wykonania i odbioru robót budowlanych" Instytutu Techniki Budowlanej oraz zasadami wiedzy i sztuki budowlanej.
2. Brak wskazania na rysunku technicznym elementu, którego zastosowanie wynika ze znanych lub powszechnie przyjętych rozwiązań w zakresie sztuki budowlanej nie zwalnia wykonawcy z konieczności skalkulowania i zastosowania takiego elementu w porozumieniu i za zgodą projektanta oraz Inwestora.
3. Kazdy element projektowy należy rozpatrywać i rozpoznawać w dokumentacji w kontekscie wszystkich rysunków, które do tego elementu się odnoszą z uwzględnieniem wszystkich opisów technicznych i zasad sztuki budowlanej.
4. Wszystkie elementy konstrukcyjne należy przyjmować według pozycji opisanych na schematach lokalizacyjnych w dokumentacji branży konstrukcyjnej.
5. Zaistniałe niezgodności pomiędzy projektem architektonicznym i pozostałymi opracowaniami branżowymi oraz stanem istniejącym należy wyjaśnić i uzgodnić z projektantem.
6. Wszelkie elementy ruchome takie jak elementy wyposażenia, a także elementy stolarki i ślusarki okiennej i drzwiowej, balustrad i innych trwałych elementów wyposażenia należy zamawiać i wykonywać na podstawie zweryfikowanych obmiarów rzeczywistych wykonanych na obiekcie.
7. Wszelkie materiały użyte w projekcie, rozwiązania techniczne i urządzenia muszą odpowiadać normom bezpieczeństwa p.poż. i BHP; posiadać odpowiednie atesty i aprobaty do stosowania w budownictwie i użytkowaniu zgodnym z funkcją obiektu.
8. Uwagi i opisy zamieszczone w części opisowej projektu są integralną częścią niniejszego opracowania.
9. Powierzchnie lokali należy zinwentaryzować po wybudowaniu inwestycji w celu ustalenia rzeczywistych wymiarów.

INWESTOR	Budowa nowej siedziby Komendy Miejskiej Policji w Kaliszu wraz z zagospodarowaniem terenu i infrastrukturą towarzyszącą
INWESTYCJA	ul. Augustyna Kordeckiego 36, 62-800 Kalisz dz. nr 1/1, 1/4, 2/1 obręb 0066 Rypinek
LOKALIZACJA	Komenda Wojewódzka Policji w Poznaniu ul. Jana Kochanowskiego 2a 60-844 Poznań
STADIUM	PROJEKT WYKONAWCZY

JEDNOSTKA PROJEKTOWA PROWADZĄCA

DEMIURG

ul. Lubeckiego 2
PL 60-348 Poznań
tel./fax: +48 61 662 11 40
www.demiurg.com.pl

FUNKCJA	IMIĘ I NAZWISKO	NR UPR. W SPEC.	PODPIS
PROJEKTOWAŁ	mgr inż. Wojciech Gonet	Upr. Nr WKP/0184/PWOT/10 w specj. telekomunikacyjnej nr izby WKP/BT/0176/06	
OPRACOWAŁ			
OPRACOWAŁ			
SPRAWDZIŁ	mgr inż. Roman Fryska	Upr. Nr DTT-TU/02261/02/U w specj. telekomunikacyjnej nr izby WKP-TQN-1WM-IBY	

TREŚĆ RYS.			SKALA
BUDYNEK A RZUT PIWNICA INSTALACJE TELETECHNICZNE - SAP			1:100
DATA	MARZEC 2017	NR KONTRAKTU	001731
BRANŻA: IT	NR REWIZJI: 00	NR RYSUNKU: IT.SSP.A.01	

Rysunek stanowi własność firmy DEMIURG i nie może być kopiowany, rozpowszechniany, modyfikowany i udostępniany osobom trzecim bez wcześniejszej pisemnej zgody właściciela.