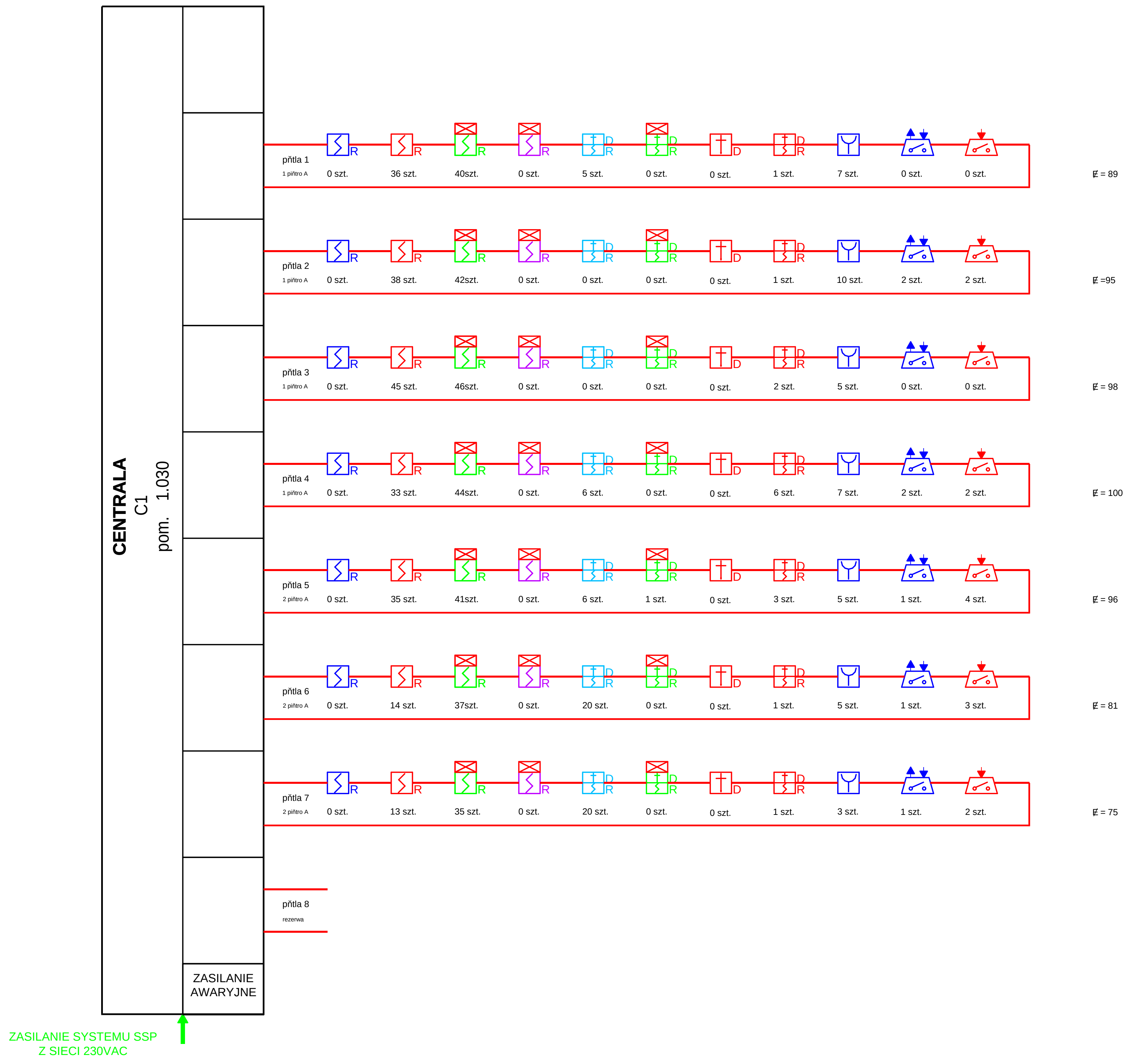

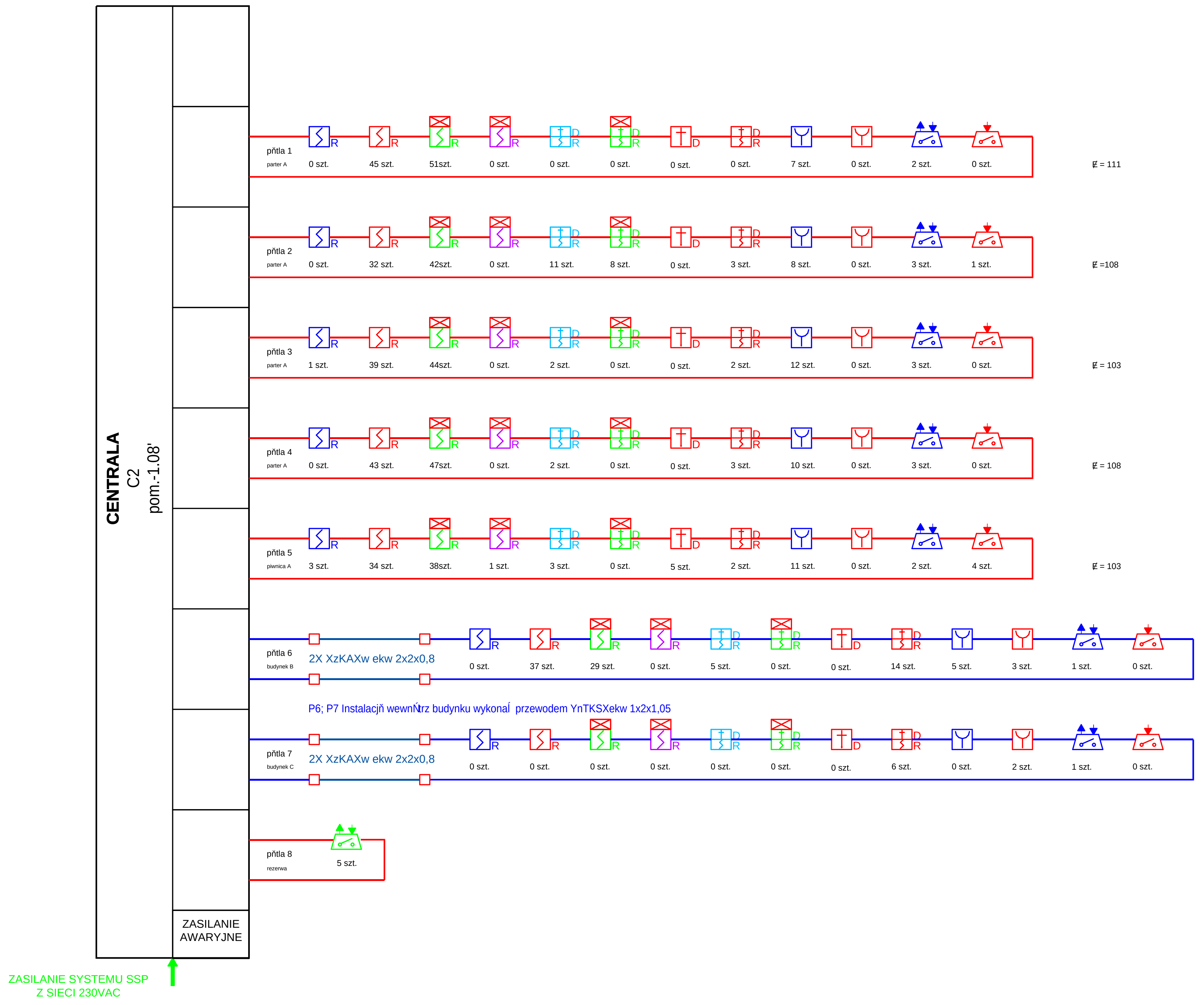

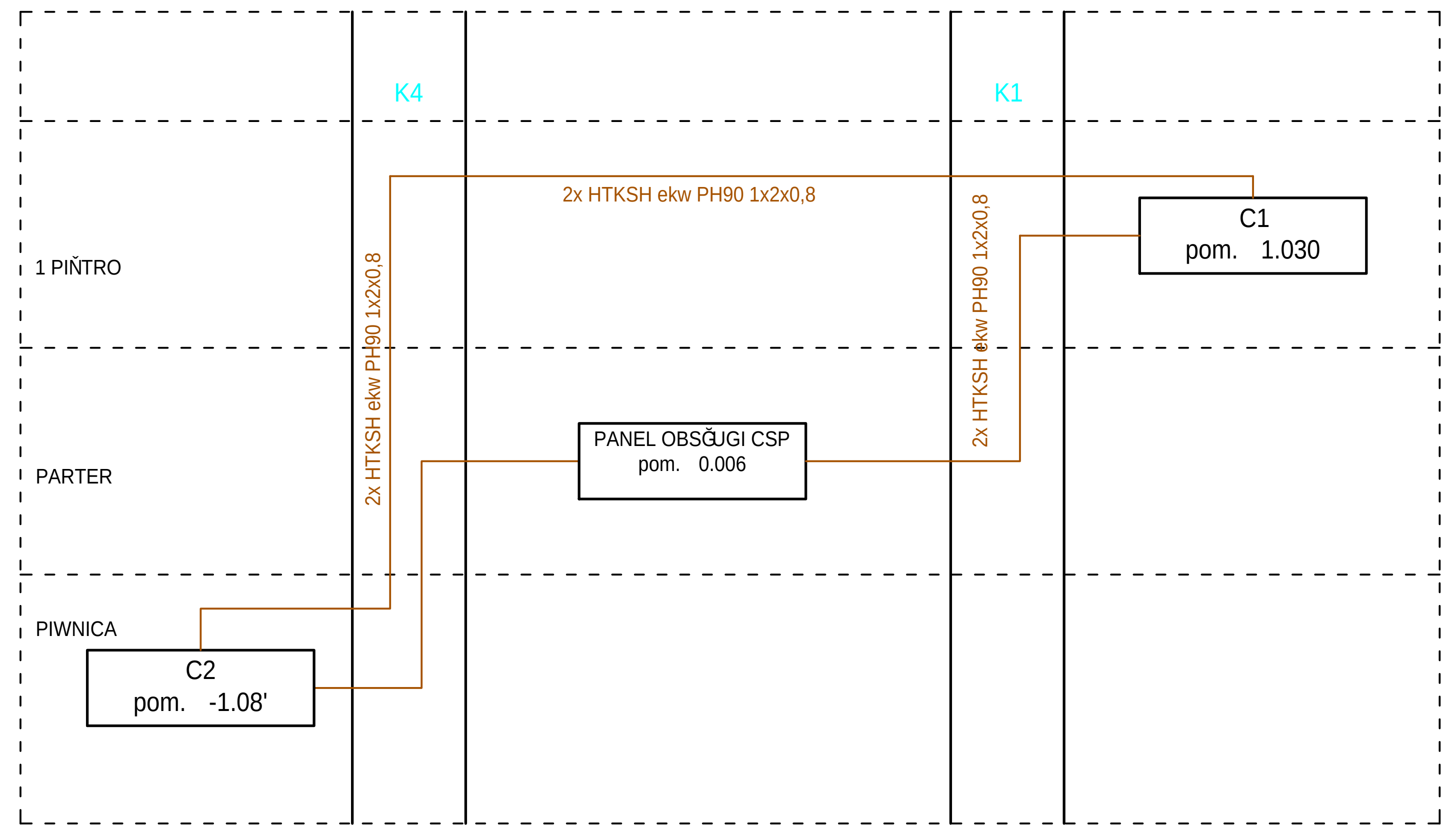

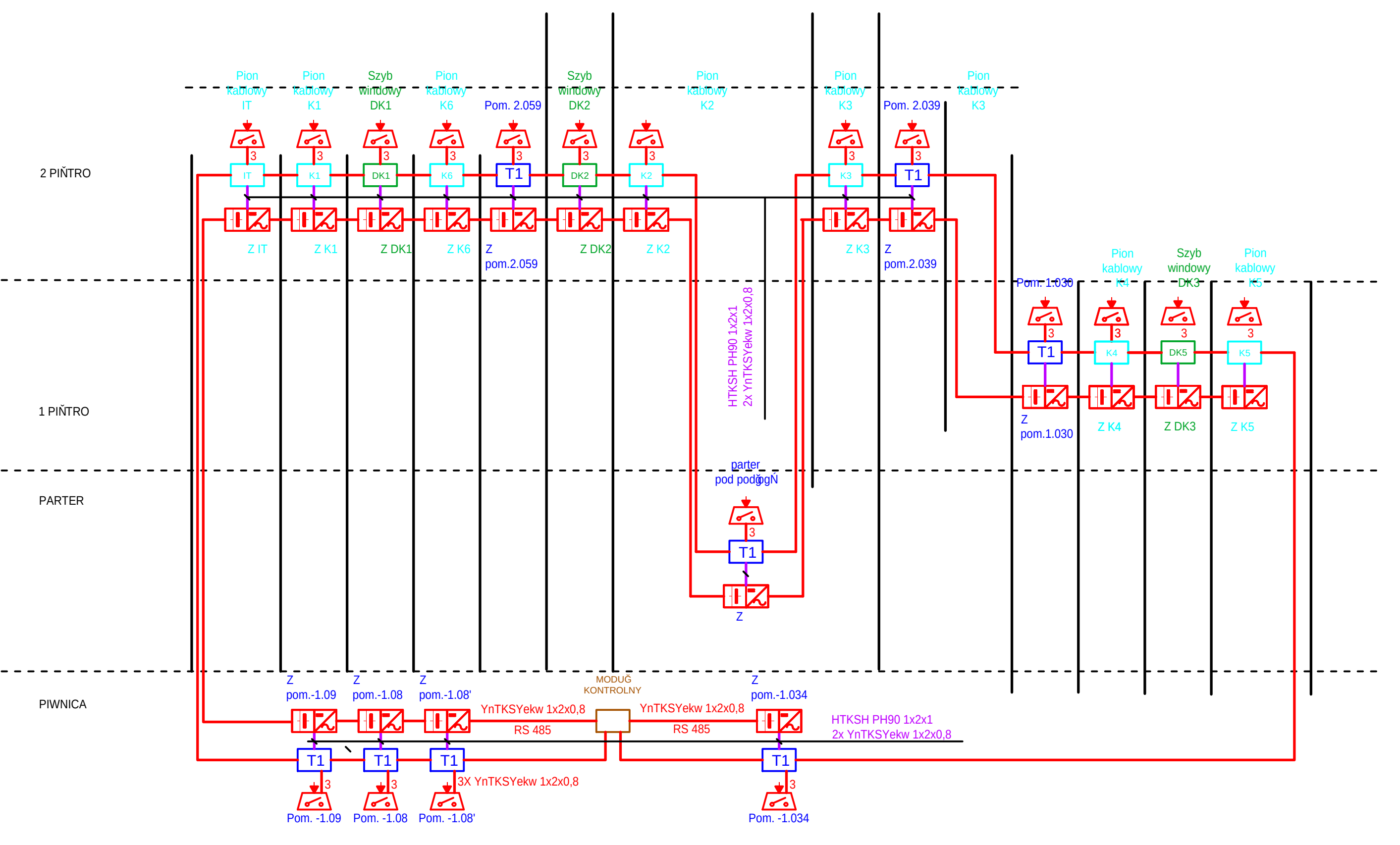

LEGENDA

- CSP — Centrala sygnalizacji pożaru
- Panel CSP — Wyniesiony panel obsługi centrali sygnalizacji pożaru
- Uniwersaln optyczna czujka dymu
- Podwójna optyczna czujka dymu
- Podwójna optyczna czujka dymu (międzystrop) z wskaźnikiem zadziałania
- Optyczna czujka dymu w kanale wentylacyjnym
- Czujka wielodetektorowa (2 czujniki optyczne, 2 czujnik ciepła)
- Czujka wielodetektorowa (2 czujniki optyczne, 2 czujnik ciepła) międzystrop
- Czujka wielodetektorowa (1 czujnik optyczny, 1 czujnik ciepła)
- Uniwersalna czujka ciepła
- Ręczny ostrzegacz pożaru (wewn)
- Ręczny ostrzegacz pożaru (zewn)
- Moduł 2 wyjścia /2 wejścia
- Moduł 4 wejścia
- Moduł 4 wyjścia /4 wejścia
- Puszka rozgałęźna

Uzgodnienie rzeczoznawcy przeciwpożarowego

UWAGI:

1. Wszystkie roboty budowlane należy wykonywać zgodnie z Polskimi Normami, "Warunkami technicznymi wykonania i odbioru robót budowlanych" Instytutu Techniki Budowlanej oraz zasadami wiedzy i sztuki budowlanej.
2. Brak wskazania na rysunku technicznym elementu, którego zastosowanie wynika ze znanych lub powszechnie przyjętych rozwiązań w zakresie sztuki budowlanej nie zwalnia wykonawcy z konieczności skalkulowania i zastosowania takiego elementu w porozumieniu i za zgodą projektanta oraz Inwestora.
3. Kazdy element projektowy należy rozpatrywać i rozpoznawać w dokumentacji w kontekscie wszystkich rysunków, które do tego elementu się odnoszą z uwzględnieniem wszystkich opisów technicznych i zasad sztuki budowlanej.
4. Wszystkie elementy konstrukcyjne należy przyjmować według pozycji opisanych na schematach lokalizacyjnych w dokumentacji branży konstrukcyjnej.
5. Zaistniałe niezgodności pomiędzy projektem architektonicznym i pozostałymi opracowaniami branżowymi oraz stanem istniejącym należy wyjaśnić i uzgodnić z projektantem.
6. Wszelkie elementy ruchome takie jak elementy wyposażenia, a także elementy stolarki i ślusarki okiennej i drzwiowej, balustrad i innych trwałych elementów wyposażenia należy zamawiać i wykonywać na podstawie zweryfikowanych obmiarów rzeczywistych wykonanych na obiekcie.
7. Wszelkie materiały użyte w projekcie, rozwiązania techniczne i urządzenia muszą odpowiadać normom bezpieczeństwa p.poż. i BHP; posiadać odpowiednie atesty i aprobaty do stosowania w budownictwie i użytkowaniu zgodnym z funkcją obiektu.
8. Uwagi i opisy zamieszczone w części opisowej projektu są integralną częścią niniejszego opracowania.
9. Powierzchnie lokali należy zinwentaryzować po wybudowaniu inwestycji w celu ustalenia rzeczywistych wymiarów.

INWESTOR	Budowa nowej siedziby Komendy Miejskiej Policji w Kaliszu wraz z zagospodarowaniem terenu i infrastrukturą towarzyszącą		
INWESTYCJA	ul. Augustyna Kordeckiego 36, 62-800 Kalisz dz. nr 1/1, 1/4, 2/1 obręb 0066 Rypinek		
LOKALIZACJA	Komenda Wojewódzka Policji w Poznaniu ul. Jana Kochanowskiego 2a 60-844 Poznań		
STADIUM	PROJEKT WYKONAWCZY		

JEDNOSTKA PROJEKTOWA PROWADZĄCA

DEMIURG

ul. Lubeckiego 2
PL 60-348 Poznań
tel./fax: +48 61 662 11 40
www.demiurg.com.pl

FUNKCJA	IMIĘ I NAZWISKO	NR UPR. W SPEC.	PODPIS
PROJEKTOWAŁ	mgr inż. Wojciech Gonet	Upr. Nr WKP/0184/PWOT/10 w specj. telekomunikacyjnej nr izby WKP/BT/0176/06	
OPRACOWAŁ			
OPRACOWAŁ			
SPRAWDZIŁ	mgr inż. Roman Fryska	Upr. Nr DTT-TU/02261/02/U w specj. telekomunikacyjnej nr izby WKP-TQN-1WM-IBY	

TREŚĆ RYS.		SKALA	
INSTALACJE TELETECHNICZNE SCHEMATINSTALACJI SSP		1:100	
DATA	MARZEC 2017	NR KONTRAKTU	001731
BRANŻA IT	NR REWIZJI 00	NR RYSUNKU IT.SSP.A.05	

Rysunek stanowi własność firmy DEMIURG i nie może być kopiowany, rozpowszechniany, modyfikowany i udostępniany osobom trzecim bez wcześniejszej pisemnej zgody właściciela.