B00.02-W; B00.02*-W; B01.02a-W; B01.02a*-W; B01.02b-W; B01.02b*-W; B02.02b-W; B02.02b*-W; B02.02a-W; B02.02a*-W; B03.02b-W; B03.02b*-W; B03.02a-W; B03.02a*-W

(poz. wys. oznaczone * wykonać jako odbicie lustrzane odp. pozycji)

wyk. 14szt.

skala 1:10

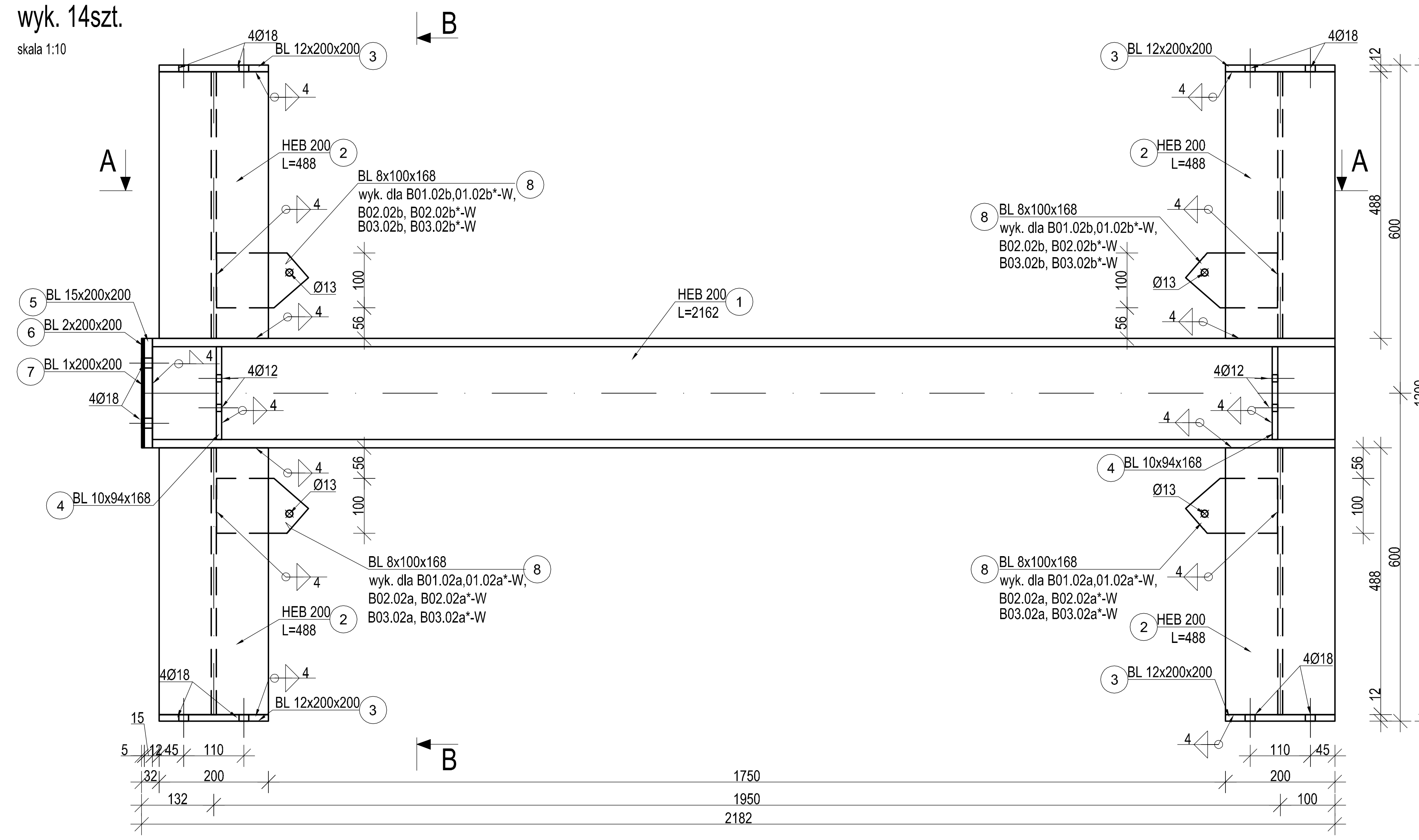

Przekrój A-A

skala 1:10

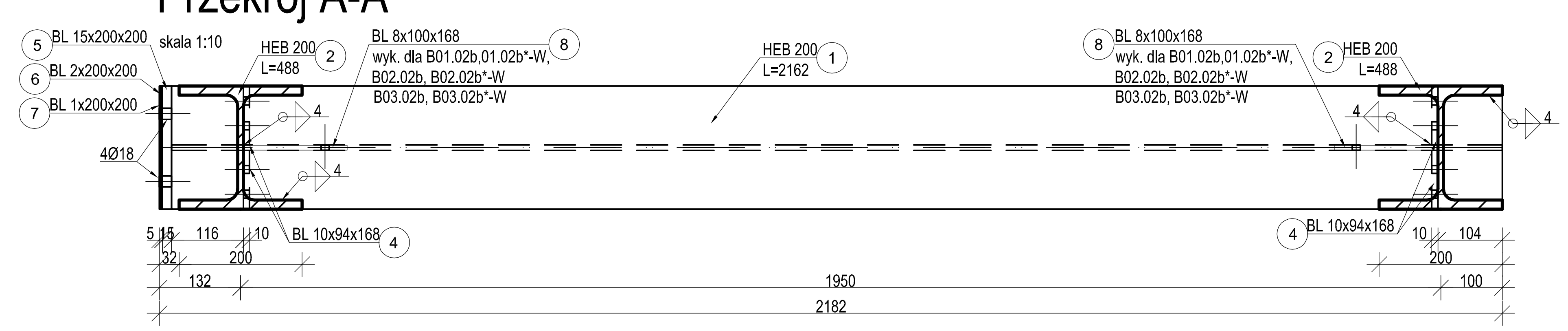

Przekrój B-B

skala 1:10

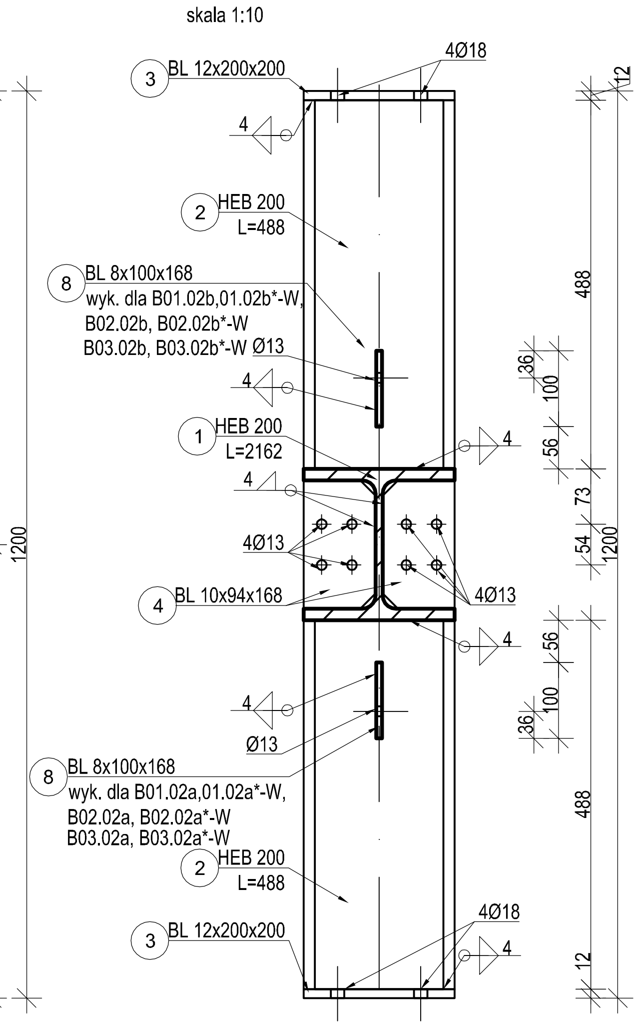

Elementy pojedyncze

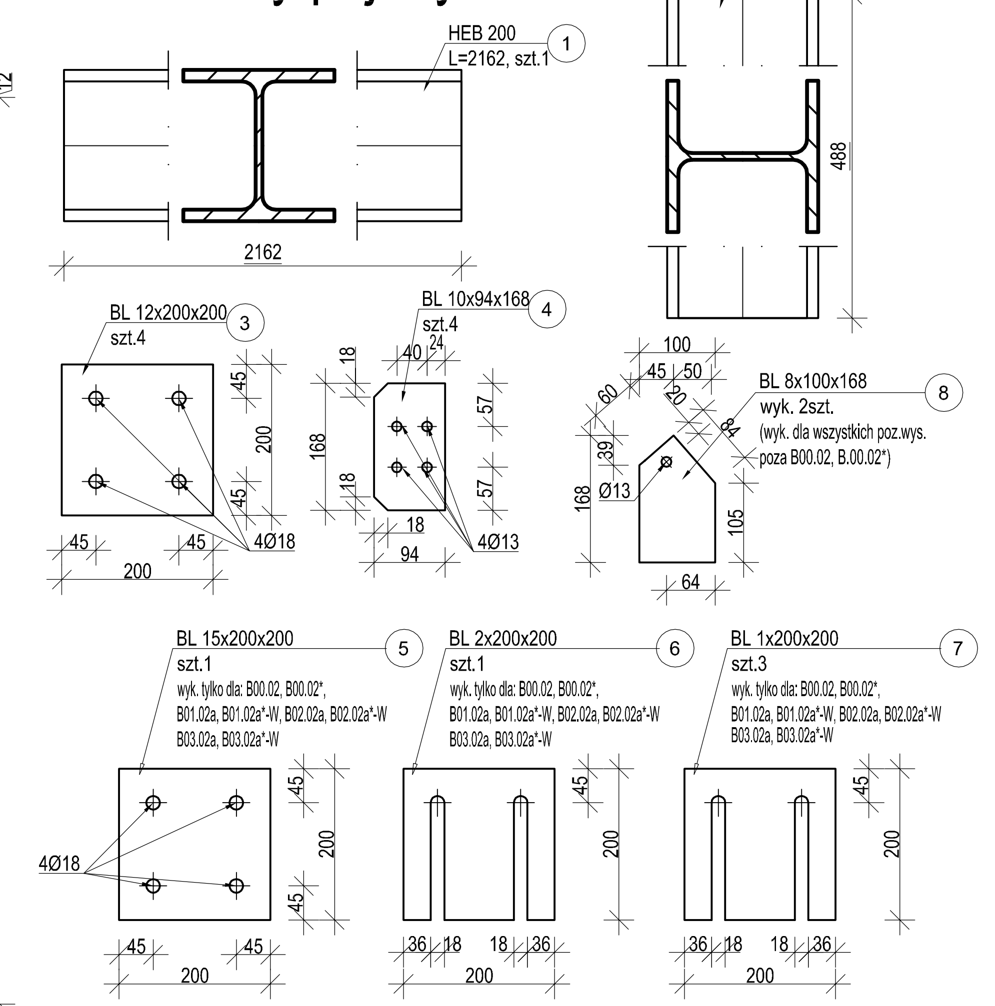

Zestawienie stali

Poz.	Nr	Profil	Długość	Liczba	Dł. razem	Materiał	Masa jedn.	Masa 1 elem.	Masa razem	Obwód	Powierzchnia 1 elem.	Powierzchnia razem
			[mm]	[szt.]	[m]		[kg/m]	[kg]	[kg]	m²/m	m²	m²
B00.02-W	1	HEB 200	2162	1	2.16	S235	61.30	132.53	132.53	1.15	2.49	2.49
	2	HEB 200	488	4	1.95	S235	61.30	29.91	119.66	1.15	0.56	2.24
	3	BL 12x200	200	4	0.80	S235	18.84	3.77	15.07	-	0.08	0.32
	4	BL 10x94	168	4	0.67	S235	7.38	1.24	4.96	-	0.03	0.13
	5	BL 15x200	200	1	0.20	S235	23.55	4.71	4.71	-	0.08	0.08
	6	BL 2x200	200	1	0.20	S235	3.14	0.63	0.63	-	0.08	0.08
	7	BL 1x200	200	3	0.60	S235	1.57	0.31	0.94	-	0.08	0.24
		Waga elementu wysyłkowego							278.50			5.58
		Wykonać x						1	278.50			5.58

Zestawienie stali

Poz.	Nr	Profil	Długość	Liczba	Dł. razem	Materiał	Masa jedn.	Masa 1 elem.	Masa razem	Obwód	Powierzchnia 1 elem.	Powierzchnia razem
			[mm]	[szt.]	[m]		[kg/m]	[kg]	[kg]	m²/m	m²	m²
B00.02*-W	1	HEB 200	2162	1	2.16	S235	61.30	132.53	132.53	1.15	2.49	2.49
	2	HEB 200	488	4	1.95	S235	61.30	29.91	119.66	1.15	0.56	2.24
	3	BL 12x200	200	4	0.80	S235	18.84	3.77	15.07	-	0.08	0.32
	4	BL 10x94	168	4	0.67	S235	7.38	1.24	4.96	-	0.03	0.13
	5	BL 15x200	200	1	0.20	S235	23.55	4.71	4.71	-	0.08	0.08
	6	BL 2x200	200	1	0.20	S235	3.14	0.63	0.63	-	0.08	0.08
	7	BL 1x200	200	3	0.60	S235	1.57	0.31	0.94	-	0.08	0.24
		Waga elementu wysyłkowego							278.50			5.58
		Wykonać x						1	278.50			5.58

Zestawienie stali

Poz.	Nr	Profil	Długość	Liczba	Dł. razem	Materiał	Masa jedn.	Masa 1 elem.	Masa razem	Obwód	Powierzchnia 1 elem.	Powierzchnia razem
			[mm]	[szt.]	[m]		[kg/m]	[kg]	[kg]	m²/m	m²	m²
B01.02a-W	1	HEB 200	2162	1	2.16	S235	61.30	132.53	132.53	1.15	2.49	2.49
	2	HEB 200	488	4	1.95	S235	61.30	29.91	119.66	1.15	0.56	2.24
	3	BL 12x200	200	4	0.80	S235	18.84	3.77	15.07	-	0.08	0.32
	4	BL 10x94	168	4	0.67	S235	7.38	1.24	4.96	-	0.03	0.13
	5	BL 15x200	200	1	0.20	S235	23.55	4.71	4.71	-	0.08	0.08
	6	BL 2x200	200	1	0.20	S235	3.14	0.63	0.63	-	0.08	0.08
	7	BL 1x200	200	3	0.60	S235	1.57	0.31	0.94	-	0.08	0.24
	8	BL 8x100	168	2	0.34	S235	6.28	1.06	2.11	-	0.03	0.07
		Waga elementu wysyłkowego							280.61			5.65
		Wykonać x						1	280.61			5.65

Zestawienie stali

Poz.	Nr	Profil	Długość	Liczba	Dł. razem	Materiał	Masa jedn.	Masa 1 elem.	Masa razem	Obwód	Powierzchnia 1 elem.	Powierzchnia razem
			[mm]	[szt.]	[m]		[kg/m]	[kg]	[kg]	m²/m	m²	m²
B01.02a*-W	1	HEB 200	2162	1	2.16	S235	61.30	132.53	132.53	1.15	2.49	2.49
	2	HEB 200	488	4	1.95	S235	61.30	29.91	119.66	1.15	0.56	2.24
	3	BL 12x200	200	4	0.80	S235	18.84	3.77	15.07	-	0.08	0.32
	4	BL 10x94	168	4	0.67	S235	7.38	1.24	4.96	-	0.03	0.13
	5	BL 15x200	200	1	0.20	S235	23.55	4.71	4.71	-	0.08	0.08
	6	BL 2x200	200	1	0.20	S235	3.14	0.63	0.63	-	0.08	0.08
	7	BL 1x200	200	3	0.60	S235	1.57	0.31	0.94	-	0.08	0.24
	8	BL 8x100	168	2	0.34	S235	6.28	1.06	2.11	-	0.03	0.07
		Waga elementu wysyłkowego							280.61			5.65
		Wykonać x						1	280.61			5.65

Zestawienie stali

Poz.	Nr	Profil	Długość	Liczba	Dł. razem	Materiał	Masa jedn.	Masa 1 elem.	Masa razem	Obwód	Powierzchnia 1 elem.	Powierzchnia razem
			[mm]	[szt.]	[m]		[kg/m]	[kg]	[kg]	m²/m	m²	m²
B01.02b-W	1	HEB 200	2162	1	2.16	S235	61.30	132.53	132.53	1.15	2.49	2.49
	2	HEB 200	488	4	1.95	S235	61.30	29.91	119.66	1.15	0.56	2.24
	3	BL 12x200	200	4	0.80	S235	18.84	3.77	15.07	-	0.08	0.32
	4	BL 10x94	168	4	0.67	S235	7.38	1.24	4.96	-	0.03	0.13
	5	BL 15x200	200	1	0.20	S235	23.55	4.71	4.71	-	0.08	0.08
	6	BL 2x200	200	1	0.20	S235	3.14	0.63	0.63	-	0.08	0.08
	7	BL 1x200	200	3	0.60	S235	1.57	0.31	0.94	-	0.08	0.24
	8	BL 8x100	168	2	0.34	S235	6.28	1.06	2.11	-	0.03	0.07
		Waga elementu wysyłkowego							280.61			5.65
		Wykonać x						1	280.61			5.65

Zestawienie stali

Poz.	Nr	Profil	Długość	Liczba	Dł. razem	Materiał	Masa jedn.	Masa 1 elem.	Masa razem	Obwód	Powierzchnia 1 elem.	Powierzchnia razem
			[mm]	[szt.]	[m]		[kg/m]	[kg]	[kg]	m²/m	m²	m²
B01.02b*-W	1	HEB 200	2162	1	2.16	S235	61.30	132.53	132.53	1.15	2.49	2.49
	2	HEB 200	488	4	1.95	S235	61.30	29.91	119.66	1.15	0.56	2.24
	3	BL 12x200	200	4	0.80	S235	18.84	3.77	15.07	-	0.08	0.32
	4	BL 10x94	168	4	0.67	S235	7.38	1.24	4.96	-	0.03	0.13
	5	BL 15x200	200	1	0.20	S235	23.55	4.71	4.71	-	0.08	0.08
	6	BL 2x200	200	1	0.20	S235	3.14	0.63	0.63	-	0.08	0.08
	7	BL 1x200	200	3	0.60	S235	1.57	0.31	0.94	-	0.08	0.24
	8	BL 8x100	168	2	0.34	S235	6.28	1.06	2.11	-	0.03	0.07
		Waga elementu wysyłkowego							280.61			5.65
		Wykonać x						1	280.61			5.65

Zestawienie stali

Poz.	Nr	Profil	Długość	Liczba	Dł. razem	Materiał	Masa jedn.	Masa 1 elem.	Masa razem	Obwód	Powierzchnia 1 elem.	Powierzchnia razem
			[mm]	[szt.]	[m]		[kg/m]	[kg]	[kg]	m²/m	m²	m²
B02.02a-W	1	HEB 200	2162	1	2.16	S235	61.30	132.53	132.53	1.15	2.49	2.49
	2	HEB 200	488	4	1.95	S235	61.30	29.91	119.66	1.15	0.56	2.24
	3	BL 12x200	200	4	0.80	S235	18.84	3.77	15.07	-	0.08	0.32
	4	BL 10x94	168	4	0.67	S235	7.38	1.24	4.96	-	0.03	0.13
	5	BL 15x200	200	1	0.20	S235	23.55	4.71	4.71	-	0.08	0.08
	6	BL 2x200	200	1	0.20	S235	3.14	0.63	0.63	-	0.08	0.08
	7	BL 1x200	200	3	0.60	S235	1.57	0.31	0.94	-	0.08	0.24
	8	BL 8x100	168	2	0.34	S235	6.28	1.06	2.11	-	0.03	0.07
		Waga elementu wysyłkowego							280.61			5.65
		Wykonać x						1	280.61			5.65

Zestawienie stali

Poz.	Nr	Profil	Długość	Liczba	Dł. razem	Materiał	Masa jedn.	Masa 1 elem.	Masa razem	Obwód	Powierzchnia 1 elem.	Powierzchnia razem
			[mm]	[szt.]	[m]		[kg/m]	[kg]	[kg]	m²/m	m²	m²
B02.02a*-W	1	HEB 200	2162	1	2.16	S235	61.30	132.53	132.53	1.15	2.49	2.49
	2	HEB 200	488	4	1.95	S235	61.30	29.91	119.66	1.15	0.56	2.24
	3	BL 12x200	200	4	0.80	S235	18.84	3.77	15.07	-	0.08	0.32
	4	BL 10x94	168	4	0.67	S235	7.38	1.24	4.96	-	0.03	0.13
	5	BL 15x200	200	1	0.20	S235	23.55	4.71	4.71	-	0.08	0.08
	6	BL 2x200	200	1	0.20	S235	3.14	0.63	0.63	-	0.08	0.08
	7	BL 1x200	200	3	0.60	S235	1.57	0.31	0.94	-	0.08	0.24
	8	BL 8x100	168	2	0.34	S235	6.28	1.06	2.11	-	0.03	0.07
		Waga elementu wysyłkowego							280.61			5.65
		Wykonać x						1	280.61			5.65

Zestawienie stali

Poz.	Nr	Profil	Długość	Liczba	Dł. razem	Materiał	Masa jedn.	Masa 1 elem.	Masa razem	Obwód	Powierzchnia 1 elem.	Powierzchnia razem
			[mm]	[szt.]	[m]		[kg/m]	[kg]	[kg]	m²/m	m²	m²
B02.02b-W	1	HEB 200	2162	1	2.16	S235	61.30	132.53	132.53	1.15	2.49	2.49
	2	HEB 200	488	4	1.95	S235	61.30	29.91	119.66	1.15	0.56	2.24
	3	BL 12x200	200	4	0.80	S235	18.84	3.77	15.07	-	0.08	0.32
	4	BL 10x94	168	4	0.67	S235	7.38	1.24	4.96	-	0.03	0.13
	5	BL 15x200	200	1	0.20	S235	23.55	4.71	4.71	-	0.08	0.08
	6	BL 2x200	200	1	0.20	S235	3.14	0.63	0.63	-	0.08	0.08
	7	BL 1x200	200	3	0.60	S235	1.57	0.31	0.94	-	0.08	0.24
	8	BL 8x100	168	2	0.34	S235	6.28	1.06	2.11	-	0.03	0.07
		Waga elementu wysyłkowego							280.61			5.65
		Wykonać x						1	280.61			5.65

Zestawienie stali

Poz.	Nr	Profil	Długość	Liczba	Dł. razem	Materiał	Masa jedn.	Masa 1 elem.	Masa razem	Obwód	Powierzchnia 1 elem.	Powierzchnia razem
			[mm]	[szt.]	[m]		[kg/m]	[kg]	[kg]	m²/m	m²	m²
B02.02b*-W	1	HEB 200	2162	1	2.16	S235	61.30	132.53	132.53	1.15	2.49	2.49
	2	HEB 200	488	4	1.95	S235	61.30	29.91	119.66	1.15	0.56	2.24
	3	BL 12x200	200	4	0.80	S235	18.84	3.77	15.07	-	0.08	0.32
	4	BL 10x94	168	4	0.67	S235	7.38	1.24	4.96	-	0.03	0.13
	5	BL 15x200	200	1	0.20	S235	23.55	4.71	4.71	-	0.08	0.08
	6	BL 2x200	200	1	0.20	S235	3.14	0.63	0.63	-	0.08	0.08
	7	BL 1x200	200	3	0.60	S235	1.57	0.31	0.94	-	0.08	0.24
	8	BL 8x100	168	2	0.34	S235	6.28	1.06	2.11	-	0.03	0.07
		Waga elementu wysyłkowego							280.61			5.65
		Wykonać x						1	280.61			5.65

Zestawienie stali

Poz.	Nr	Profil	Długość	Liczba	Dł. razem	Materiał	Masa jedn.	Masa 1 elem.	Masa razem	Obwód	Powierzchnia 1 elem.	Powierzchnia razem
			[mm]	[szt.]	[m]		[kg/m]	[kg]	[kg]	m²/m	m²	m²
B03.02a-W	1	HEB 200	2162	1	2.16	S235	61.30	132.53	132.53	1.15	2.49	2.49
	2	HEB 200	488	4	1.95	S235	61.30	29.91	119.66	1.15	0.56	2.24
	3	BL 12x200	200	4	0.80	S235	18.84	3.77	15.07	-	0.08	0.32
	4	BL 10x94	168	4	0.67	S235	7.38	1.24	4.96	-	0.03	0.13
	5	BL 15x200	200	1	0.20	S235	23.55	4.71	4.71	-	0.08	0.08
	6	BL 2x200	200	1	0.20	S235	3.14	0.63	0.63	-	0.08	0.08
	7	BL 1x200	200	3	0.60	S235	1.57	0.31	0.94	-	0.08	0.24
	8	BL 8x100	168	2	0.34	S235	6.28	1.06	2.11	-	0.03	0.07
		Waga elementu wysyłkowego							280.61			5.65
		Wykonać x						1	280.61			5.65

Zestawienie stali

Poz.	Nr	Profil	Długość	Liczba	Dł. razem	Materiał	Masa jedn.	Masa 1 elem.	Masa razem	Obwód	Powierzchnia 1 elem.	Powierzchnia razem
			[mm]	[szt.]	[m]		[kg/m]	[kg]	[kg]	m²/m	m²	m²
B03.02a*-W	1	HEB 200	2162	1	2.16	S235	61.30	132.53	132.53	1.15	2.49	2.49
	2	HEB 200	488	4	1.95	S235	61.30	29.91	119.66	1.15	0.56	2.24
	3	BL 12x200	200	4	0.80	S235	18.84	3.77	15.07	-	0.08	0.32
	4	BL 10x94	168	4	0.67	S235	7.38	1.24	4.96	-	0.03	0.13
	5	BL 15x200	200	1	0.20	S235	23.55	4.71	4.71	-	0.08	0.08
	6	BL 2x200	200	1	0.20	S235	3.14	0.63	0.63	-	0.08	0.08
	7	BL 1x200	200	3	0.60	S235	1.57	0.31	0.94	-	0.08	0.24
	8	BL 8x100	168	2	0.34	S235	6.28	1.06	2.11	-	0.03	0.07
		Waga elementu wysyłkowego							280.61			5.65
		Wykonać x						1	280.61			5.65

Zestawienie stali

Poz.	Nr	Profil	Długość	Liczba	Dł. razem	Materiał	Masa jedn.	Masa 1 elem.	Masa razem	Obwód	Powierzchnia 1 elem.	Powierzchnia razem
			[mm]	[szt.]	[m]		[kg/m]	[kg]	[kg]	m²/m	m²	m²
B03.02b-W	1	HEB 200	2162	1	2.16	S235	61.30	132.53	132.53	1.15	2.49	2.49
	2	HEB 200	488	4	1.95	S235	61.30	29.91	119.66	1.15	0.56	2.24
	3	BL 12x200	200	4	0.80	S235	18.84	3.77	15.07	-	0.08	0.32
	4	BL 10x94	168	4	0.67	S235	7.38	1.24	4.96	-	0.03	0.13
	5	BL 15x200	200	1	0.20	S235	23.55	4.71	4.71	-	0.08	0.08
	6	BL 2x200	200	1	0.20	S235	3.14	0.63	0.63	-	0.08	0.08
	7	BL 1x200	200	3	0.60	S235	1.57	0.31	0.94	-	0.08	0.24
	8	BL 8x100	168	2	0.34	S235	6.28	1.06	2.11	-	0.03	0.07
		Waga elementu wysyłkowego							280.61			5.65
		Wykonać x						1	280.61			5.65

Zestawienie stali

Poz.	Nr	Profil	Długość	Liczba	Dł. razem	Materiał	Masa jedn.	Masa 1 elem.	Masa razem	Obwód	Powierzchnia 1 elem.	Powierzchnia razem
			[mm]	[szt.]	[m]		[kg/m]	[kg]	[kg]	m²/m	m²	m²
B03.02b*-W	1	HEB 200	2162	1	2.16	S235	61.30	132.53	132.53	1.15	2.49	2.49
	2	HEB 200	488	4	1.95	S235	61.30	29.91	119.66	1.15	0.56	2.24
	3	BL 12x200	200	4	0.80	S235	18.84	3.77	15.07	-	0.08	0.32
	4	BL 10x94	168	4	0.67	S235	7.38	1.24	4.96	-	0.03	0.13
	5	BL 15x200	200	1	0.20	S235	23.55	4.71	4.71	-	0.08	0.08
	6	BL 2x200	200	1	0.20	S235	3.14	0.63	0.63	-	0.08	0.08
	7	BL 1x200	200	3	0.60	S235	1.57	0.31	0.94	-	0.08	0.24
	8	BL 8x100	168	2	0.34	S235	6.28	1.06	2.11	-	0.03	0.07
		Waga elementu wysyłkowego							280.61			5.65
		Wykonać x						1	280.61			5.65

1. Projekt należy rozpatrywać wraz z opracowaniem architektonicznym oraz instalacyjnym.
2. Konstrukcję stalową należy zabezpieczyć przed korozją.
3. Długości i wymiary prętów, blach i kształtowników konstrukcji przed zamówieniem należy zweryfikować na podstawie obmiaru na budowie.
4. Przed przystąpieniem do prac należy zapoznać się instrukcją i wytycznymi producenta poszczególnych użytych materiałów. Dopuszcza się zastosowanie materiałów innych producentów o niegorszych parametrach technicznych.
5. Wszystkie prace należy wykonywać zgodnie z Warunkami Technicznymi Wykonywania i Odbioru Robót Budowlano-Montażowych, zgodnie z obowiązującymi przepisami i Polskimi Normami oraz zasadami sztuki budowlanej, instrukcjami producentów poszczególnych materiałów i przepisami BHP przez odpowiednio wykwalifikowanych pracowników, pod stałym nadzorem technicznym.
6. Brak wskazania na rysunku technicznym elementu, którego zastosowanie wynika ze znanych lub powszechnie przyjętych rozwiązań w zakresie sztuki budowlanej nie zwalnia wykonawcy z konieczności skalkulowania oraz zastosowania takiego elementu w porozumieniu z Inwestorem oraz z projektantem i za jego zgodą.
7. Wszystkie wbudowywane wyroby muszą posiadać: aprobatę techniczną, obowiązkowy certyfikat zgodności i oznaczenie znakiem bezpieczeństwa „B" lub świadectwo dopuszczenia Urzędu Dozoru Technicznego dla urządzeń poddozorowych albo: dobrowolny certyfikat zgodności i oznaczenie nadanymi znakami zgodności („PN", „E", „O") lub deklarację zgodności z obowiązującymi przepisami oraz Polskimi Normami i aprobatą techniczną.
8. W razie jakichkolwiek wątpliwości na budowie skontaktować się z projektantem.
9. Wszelkie zmiany należy uzgadniać z projektantem.

OPIS SYSTEMU MALARSKIEGO:

Przygotowanie podłoża: obróbka strumieniowo-ścierna do stopnia czystości Sa2,5 zgodnie z normą PN EN ISO 8501-1:2007.
Zabezpieczenie antykorozyjne konstrukcji stalowej eksploatowanej w środowisku do C1 wg normy PN-EN ISO 12944.

- Warstwa gruntowa: grubości 100µm
- Warstwa nawierzchniowa: grubości 60 µm

MATERIAŁY:
Stal konstrukcyjna: - S235

±0,00 - wg projektu architektonicznego

INWESTOR	Komenda Wojewódzka Policji w Poznaniu ul. Kochanowskiego 2a, 60-844 Poznań		
INWESTYCJA	Remont Komisariatu Policji Poznań - Stare Miasto w Poznaniu położonego przy al. Marcinkowskiego 31 na dz. nr 16, ark.13, jego przebudowa oraz rozbudowa w zakresie zewnętrznej windy oraz sali odpraw wraz z remontem powierzchni placu, rozbiórką garaży, budową wiat dla samochodów osobowych oraz budową sieci wewnętrznych.		
LOKALIZACJA	al. Marcinkowskiego 31, 61-745 Poznań Dz. nr 16, ark. 13		
STADIUM	PROJEKT WYKONAWCZY		
JEDNOSTKA PROJEKTOWA PROWADZĄCA	DEMIURG	ul. Pławiecka 11/2 PL 60-277 Poznań tel./fax: +48 61 662 11 40 www.demiurg.com.pl	
FUNKCJA	IMIĘ I NAZWISKO	NR UPR. W SPEC.	PODPIS
PROJEKTOWAŁ	mgr inż. Jacek Hercog	Upr. Nr WKP/0091/PWOK/15 w specj. konstrukcyjno-budowlanej nr izby WKP/BO/0236/15	
OPRACOWAŁ	mgr inż. Ilona Szarwińska		
OPRACOWAŁ			
SPRAWDZIŁ			
TREŚĆ RYS.			SKALA
BELKI : B00.02-W, B00.02*-W, B01.02a-W, B01.02a*-W, B01.02b-W, B01.02b*-W, B02.02a-W, B02.02a*-W, B02.02b-W, B02.02b*-W,B03.02a-W, B03.02a*-W, B03.02b-W, B03.02b*-W			1:10
DATA	LISTOPAD 2015	NR KONTRAKTU	001548
BRANŻA K	NR REWIZJI 00	NR RYSUNKU	**KW.12**

Rysunek stanowi własność firmy DEMIURG i nie może być kopiowany, rozpowszechniany, modyfikowany, i udostępniany osobom trzecim bez wcześniejszej pisemnej zgody właściciela.