FUNDAMENTY – SZALUNEK

1:50

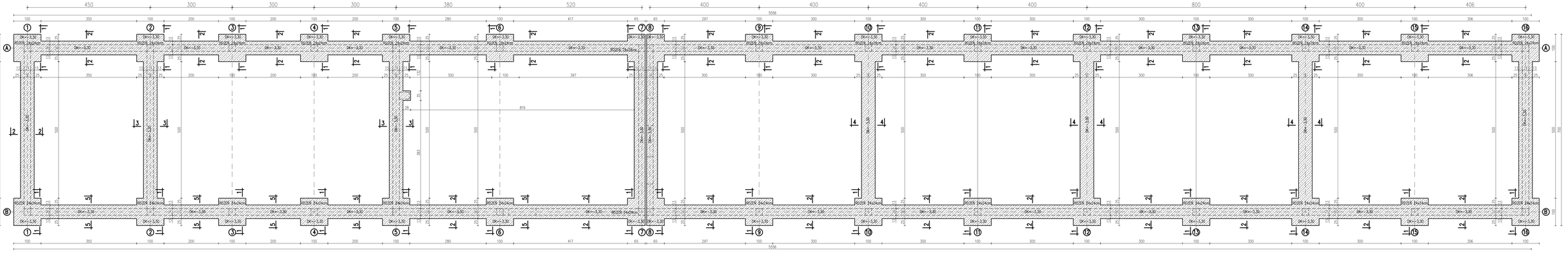

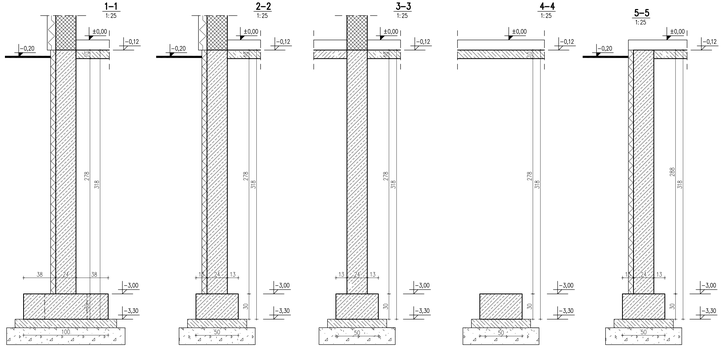

LEGENDA:

DK- DOLNA KRAWĘDŹ;

-ELEMENTY ZELBETOWE;

-ŚCIANA Z BETONU KOMÓRKOWEGO;

-BLOCZKI BETONOWE FUNDAMENTOWE;

ZUŻYCIE BETONU B25 – C20/25

LP	NAZWA	OBMAR W m3
1.	ŁAWY	27,50
2.	ROZENE	92,98
	SUMA:	120,48m3

-CHUDY BETON B-15 – 100M;

-PASEK ZAGĘSZCZONY MECHANICZNE DO Id=0,3;

UWAGA:

1. BETON – B25 (C20/25).
2. STAL:
-POWYŻEJ GRUNTU – A-IIIN (RB500W, B515OOS, B500SP-EPSTAL, 20G2YY-b);
-W GRUNCIE A-III (RB400, 34GS, 25G25).
3. OTULINA ZBROJENIA:
-ELEMENTY NIE STYKAJĄCE SIĘ Z GRUNTEM – 2-3cm;
-ELEMENTY STYKAJĄCE SIĘ Z GRUNTEM – 5cm.
4. BUDYNEK ZAPROJEKTOWANO W TECHNOLOGII TRADYCYJNEJ Z PUSTAKÓW Z BETONU KOMÓRKOWEGO NA ZAPRAWIE CIENKOWARSTWOWEJ. OBCIĄŻENIA PRZEKAZYWANE SĄ NA UKŁAD ŁAW FUNDAMENTOWYCH O KONSTRUKCJI MONOLITYCZNEJ ZELBETOWEJ.
5. ŁAWY FUNDAMENTOWE ZAPROJEKTOWANO JAKO MONOLITYCZNE ZELBETOWE O WYMIARACH 50x30cm POSZEŻONE W MIEJSCU SŁUPÓW DO 100x100cm.
6. ŚCIANY FUNDAMENTOWE WYKONAĆ JAKO MONOLITYCZNE ZELBETOWE GR. 24cm.
7. ROZENE ZAPROJEKTOWANO JAKO MONOLITYCZNE ZELBETOWE POŁĄCZONE NA STRZĘPIA Z KONSTRUKCJĄ ŚCIAN O WYMIARACH 24x24cm.
8. NADPROŻA ZAPROJEKTOWANO JAKO ZESTAW BELEK PREFABRYKOWANYCH L19 DOCIEPLONYCH DODATKÓW STYROPIAN GR. 5cm.
9. STROPODACH ZAPROJEKOWANO JAKO MONOLITYCZNY ZELBETOWY GR. 20cm OPARTY NA ZWIĘŹCZONYCH ŚCIANACH ZEWNĘTRZNYCH I WEWNĘTRZNYCH.
10. FUNDAMENTY POSADOWIĆ NA WARSTWIE PODSYPKI PIASKOWEJ ZAGĘSZCZONEJ DO Id=0,3 ORAZ WARSTWIE CHUDEGO BETON B10.
11. RYSUNKI SPRAWDZIĆ I PORÓWNAĆ Z CZĘŚCIĄ ARCHITEKTONICZNĄ.
12. WYMIARY SZALUNKÓW SPRAWDZIĆ NA BUDOWIE I DOSTOSOWAĆ DO WYMAGANEJ.
13. WSZELKIE ZMIANY W KONSTRUKCJI NALEŻY KONSULTOWAĆ Z KONSTRUKTOREM.

AKUALIZACJA NA DZIEŃ 09.05.2014r.

PRACOWNIA PROJEKTOWA "VITARO"			
Temat inwestycji:	Rozbudowa i remont siedziby Komendy Powiatowej Policji w Grieźnie		Data: XII 2013
Adres inwestycji:	62-200 Gniezno, ul.Jana Pawła II 2, działka ewiBIII/3, arkz28 obręb Gniezno		Skala: 1:50; 1:25
Inwestor i adres:	Komenda Wojewódzka Policji w Poznaniu ul.Jana Kochanowskiego 2a 60-844 Poznań		Nr rys.
Rysunek:	STRZELNICA ĆWICZEBNA FUNDAMENTY- SZALUNEK	Branża/ Etap: KONSTR. PW	K-PW-3
Projektant:	mgr inż. Jarosław Dudek	Nr uprawnień: LDD/1779/PDOK/11	Podpis:
Sprawdzający:	mgr inż. Maciej Nowakowski	Nr uprawnień: BP.IV- 10220/83/78	Podpis:
Opracowanie:	mgr inż. Maciej Jaszczyk		Podpis: